Hygiene Kastenrinne 400 mm

Produktinformationen zur Produktgruppe

ACO Produktvorteile

- Flexible Rinnenformen, -maße und Ausführungen lieferbar
- Durch verschiedenste Rinnenanschlussprofile Anschluss aller handelsüblichen Abdichtungsverfahren
- Orbital geschweißter Rinnenstutzen
- Tiefgezogene Schmutzfangauflage und Endstücke
- Werkseitige Hohlraumverfüllung
- Gefälle in Längs- und Querrichtung: Kein stehendes Wasser in der Rinne
- Große Radien (mind. 3 mm Radius): Keine Spaltkorrosion
- Einfache Reinigung

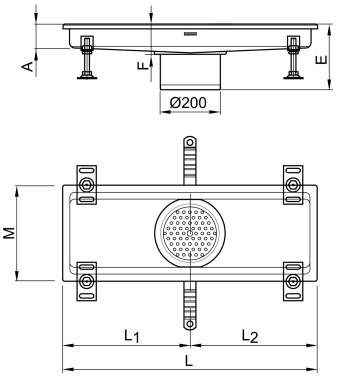

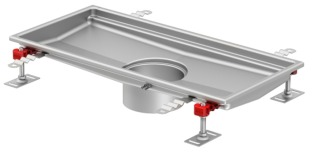

- Entwässerungsrinne aus Edelstahl, Werkstoff 1.4301
- Geprüft gemäß DIN EN 1253
- Materialdicke: 1,5 mm
- Konstruktion
  - ☐ Geschweißt
  - ☐ Mit Mauerankern
  - ☐ Mit Höhenjustierfüße
- Mit Schmutzfänger
- Passende Ergänzungsbauteile
  - ☐ Ablaufkörper
  - ☐ Roste und Abdeckungen

Technische Daten zum Artikel 9740.20.15

Profil	Länge	Stutzenabstand (L1/L2)	Abmessung (E/F)	Höhenverstellbarkeit	Rinnenbreite
	[mm]	[mm]	[mm]	[mm]	[mm]
NH	1530	1230 / 300	214 / 63	115 – 184	400

ACO eServices im Internet:
https://www.aco-haustechnik.de/produkte/

Hinweis: Längen bis 3 m ab Lager. Weitere Längen und Rinnenausführungen auf Anfrage.

Irrtümer und Änderungen vorbehalten.

Zubehör

	Beschreibung	Passend für	Gewicht [kg]	Artikel-Nr.
	**Herausnehmbarer Schmutzfang** ■ Aus Edelstahl, Werkstoff 1.4301 ■ Bauhöhe 26 mm	■ Hygiene Kastenrinnen ☐ Rinnenbreite: 300 – 800 mm ■ Aufsatzstücke ☐ 9595.80.89 ☐ 9595.90.89 ☐ 9595.80.22 ☐ 9595.90.22 ☐ 9595.80.27 ☐ 9595.90.27 ☐ 9595.80.30 ☐ 9595.90.30 ☐ 9595.90.99	0,5	9519.10.19

Weiteres Zubehör finden Sie unter ➔ https://www.aco-haustechnik.de/suche/?q=9740.20.15

ACO eServices im Internet:
https://www.aco-haustechnik.de/produkte/

Hinweis: Längen bis 3 m ab Lager. Weitere Längen und Rinnenausführungen auf Anfrage.

Irrtümer und Änderungen vorbehalten.