Lipator-S-RA – Edelstahl, Werkstoff 1.4571

Produktinformationen zur Produktgruppe

ACO Produktvorteile

- Kompakte Abmessungen durch Teilbarkeit
- Leichtes Handlung und Einbringung
- Selbsterklärendes Schaltgerät
- Einstellbare Zeitschaltuhr für bedarfsgerechten Abzug von Fett
- Automatischer Fett- und Schlammabzug

- Fettabscheider gemäß DIN **4040-100** und DIN EN 1825 für freie Aufstellung in frostgeschützten Räumen
- Aus Edelstahl, Material 1.4571
- Mit automatischen Abzug von Fett und Schlamm
- Mit Schläuchen und vier Fässern zum Sammeln von Fett und Schlamm
- Mit Heizstab und Zeitschaltuhr zur Homogenisierung der Fettschicht
- Mit Krählwerk und innenlaufendem Schaber
- Elektrischer Anschluss: 230 V, 50/60 Hz



Technische Daten zum Artikel 7690.70.10

Nenngröße	Nennweite	Gesamtinhalt	Größtes Einzelteil		Gewicht	
			Durchmesser x Höhe	Schwerstes Einzelteil	Leer	Gefüllt
		[l]	[mm]	[kg]	[kg]	[kg]
Produktausführung: Lipator – Automatiksteuerung						
NS 20	DN 200	2020	780 x 1750	120	430	2450

ACO eServices im Internet:
https://www.aco-haustechnik.de/produkte/

Irrtümer und Änderungen vorbehalten.

Abmessungen

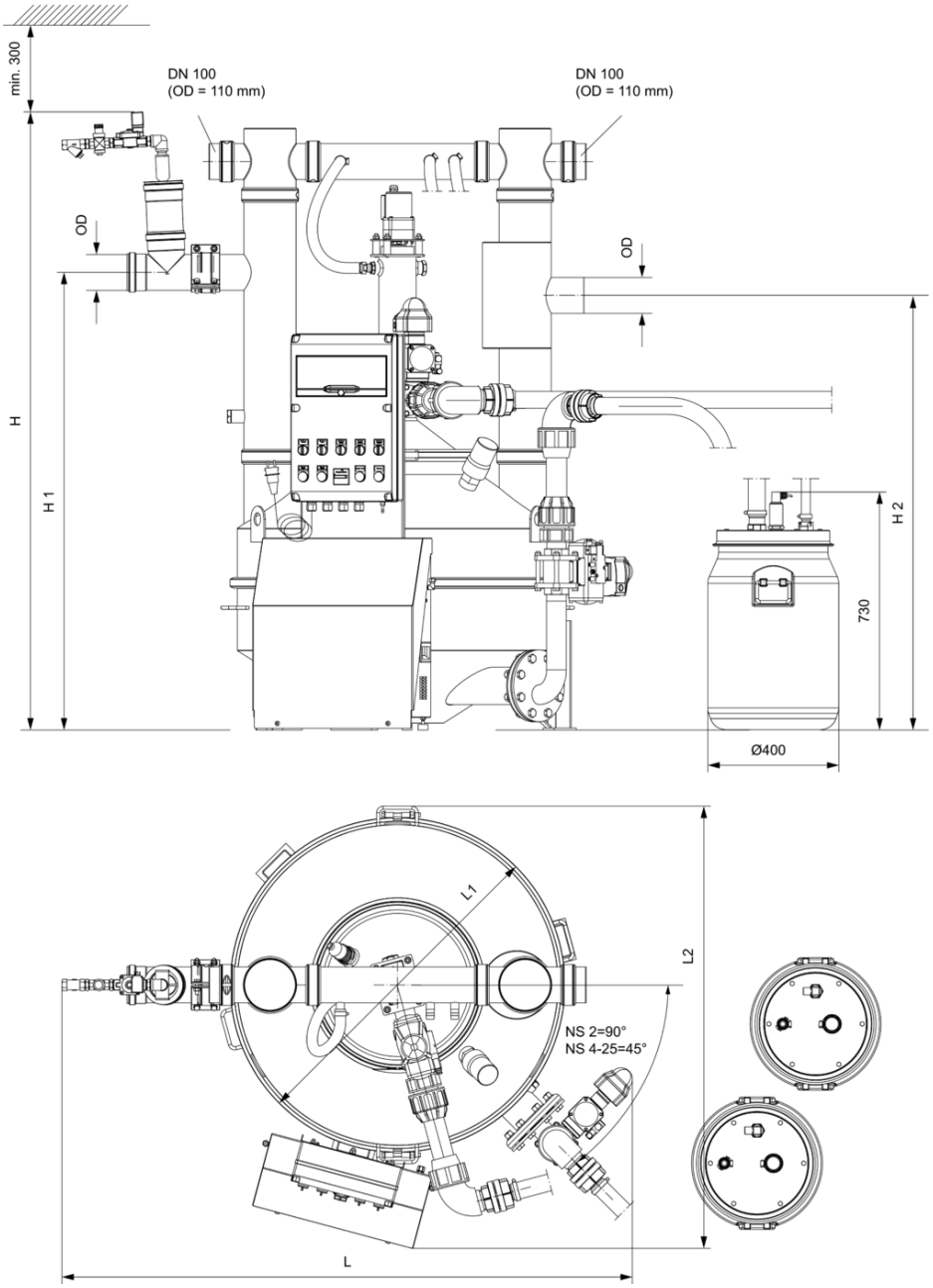

Nenngröße	Abmessungen					
	L	L1	L2	H	H1	H2
	[mm]	[mm]	[mm]	[mm]	[mm]	[mm]
NS 20	1950	1750	1880	2320	1900	1830

ACO eServices im Internet:
https://www.aco-haustechnik.de/produkte/

Irrtümer und Änderungen vorbehalten.

Zubehör

	Beschreibung	Passend für	Gewicht [kg]	VPE [Stk]	Artikel-Nr.
	**Geruchsneutralisation** ■ Abschließbarer Schaltschrank ☐ Aus Edelstahl, Werkstoff 1.4301 ☐ Geschliffene Oberfläche ☐ Mit seitlichen Lüftungsschlitzen ■ Integrierte Zeitschaltuhr ■ Inkl. Geruchsneutralisationsmittel: 9 l ■ Mit Dosierpumpe zur zuverlässigen Förderung ■ Chemikalienbeständiger Dosierschlauch ■ Signalsäule zur Zustandsüberwachung ■ PG-Verschraubung zur bauseitigen Anbindung ■ Maße Schaltschrank: ☐ 380 x 600 x 210 mm (B x H x T) ■ Anlage steckerfertig ☐ Inkl. Kabel: 1,5 m ■ Steckdose 230 V bauseits zuerstellen	■ Fettabscheider (inkl. Fremdfabrikate)	36,2		7980.80.00
	■ ACO Ozone minimiert Gerüche, die durch Fettabscheider, Hebeanlagen und Pumpstationen entstehen können ■ Werkstoff: Säurebeständiger Edelstahl Set besteht aus: ■ ACO Ozone – Ozongenerator ☐ Größe (L x B x H): 270 x100 x 85 mm ☐ Nennspannung 230 V/50 Hz ☐ Schutzart IP20 ■ ACO Ozone-Pumpe – Speisepumpe ☐ Größe (L x B x H): 160 x 90 x 90 mm ☐ Integrierter Filter ☐ Nennspannung 230 V/50 Hz ☐ Schutzart IP54 ■ ACO Ozone-Halterung – Wandhalterung ☐ Größe (L x B x H): 295 x 110 x 90 mm ■ Schläuche	■ Fettabscheideranlagen, Innenbereich ■ Fettabscheideranlagen, Außenbereich ■ Hebeanlagen ■ PumpstationenHebeanlagen			7980.90.00

ACO eServices im Internet:
https://www.aco-haustechnik.de/produkte/

Irrtümer und Änderungen vorbehalten.

	Beschreibung	Passend für	Gewicht [kg]	VPE [Stk]	Artikel-Nr.
	**Signalanlage mit GSM-Modul** ■ Parametrisierbar per App (Android & iOs) ■ Netzunabhängiger Alarm per 12 V Blei-gel-Akku ■ Optische und Akustische Alarmmel-dung ☐ Frei konfigurierbare Eingänge ☐ 6 digitale mit LED- Zustandsanzeige ■ 1 analoger ■ 1 Alarmausgang 12 V ■ Weiterleitung der Alarms per SMS auf Mobiltelefone ■ Zur Montage außerhalb des Ex-Berei-ches ■ Gehäuse: 192 x 150(mit Kabelver-schraubung) x 100 mm (BxHxT) ■ Schutzarzt: IP54 ■ Betriebsspannung: 230 V/AC 50/60 Hz	■ Alle Fettabscheider ■ Fettschichtdicken-Messgerät ■ Vorbehälteranlage-duo ■ Verfahrenstechnische Anlagen ■ Fäkalien-Rückstauautomaten Quatrix-K Typ 3F ■ Sinkamat-K (Unterflur) duo ■ Muli-Hebeanlagen ■ Pumpstationen ■ Einbausets	2,0	1	0150.80.14
	**Probenahmetopf DN 100** ■ Aus Edelstahl, Werkstoff 1.4571 ■ In runder Ausführung ■ Gefällesprung: 70 mm ■ Zum Einbau in waagerechte Rohrleitun-gen DN 100 hinter Abscheideranlagen ■ Mit CE-Verbinder und Tempo-Kralle ■ Anschlüsse gemäß DIN EN 877	■ Fettabscheider LipuJet-S/Lipator-S ☐ NS 1 – 4 ■ Stärkeabscheider FapuJet-S ☐ NS 0,5 – 1 ■ Leichtflüssigkeitsabscheider Coalisa-tor-R/-RD ☐ NS 3	9,9		7300.09.10
	**Probenahmetopf DN 150** ■ Aus Edelstahl, Werkstoff 1.4571 ■ In runder Ausführung ■ Gefällesprung: 70 mm ■ Zum Einbau in waagerechte Rohrleitun-gen DN 150 hinter Abscheideranlagen ■ Mit CE-Verbinder und Tempo-Kralle ■ Anschlüsse gemäß DIN EN 877	■ Fettabscheider LipuJet-S/Lipator-S ☐ NS 5,5 – 10 ■ Stärkeabscheider FapuJet-S ☐ NS 2 ■ Leichtflüssigkeitsabscheider Coalisa-tor-R/-RD ☐ NS 6 – 10	12,2		7300.09.20
	**Probenahmetopf DN 200** ■ Aus Edelstahl, Werkstoff 1.4571 ■ In runder Ausführung ■ Gefällesprung: 70 mm ■ Zum Einbau in waagerechte Rohrleitun-gen DN 200 hinter Abscheideranlagen ■ Mit CE-Verbinder und Tempo-Kralle ■ Anschlüsse gemäß DIN EN 877	■ Fettabscheider LipuJet-S/Lipator-S ☐ NS 15 – 20 ■ Leichtflüssigkeitsabscheider Coalisator-E ☐ NS 20	13,1		7300.09.30
	**Grobfang DN 100** ■ Aus Edelstahl, Werkstoff 1.4571 ■ Runde Ausführung ■ Gefällesprung: 70 mm ■ Zum Einbau in waagerechte Rohrleitun-gen DN 100 vor Abscheideranlagen ■ Mit CE-Verbinder und Tempo-Kralle ■ Anschlüsse gemäß DIN EN 877	■ Fettabscheider LipuJet-S/Lipator-S ☐ NS 1 – 4 ■ Stärkeabscheider FapuJet-S ☐ NS 0,5 – 1	11,0		7300.09.70

ACO eServices im Internet:
https://www.aco-haustechnik.de/produkte/

Irrtümer und Änderungen vorbehalten.

	Beschreibung	Passend für	Gewicht [kg]	VPE [Stk]	Artikel-Nr.
	**Grobfang DN 150** ■ Aus Edelstahl, Werkstoff 1.4571 ■ Runde Ausführung ■ Gefällesprung: 70 mm ■ Zum Einbau in waagerechte Rohrleitungen DN 150 vor Abscheideranlagen ■ Mit CE-Verbinder und Tempo-Kralle ■ Anschlüsse gemäß DIN EN 877	■ Fettabscheider LipuJet-S/Lipator-S ☐ NS 5,5 – 10 ■ Stärkeabscheider FapuJet-S ☐ NS 2	13,4		7300.09.80
	**Grobfang DN 200** ■ Aus Edelstahl, Werkstoff 1.4571 ■ Runde Ausführung ■ Gefällesprung: 70 mm ■ Zum Einbau in waagerechte Rohrleitungen DN 200 vor Abscheideranlagen ■ Mit CE-Verbinder und Tempo-Kralle ■ Anschlüsse gemäß DIN EN 877	■ Fettabscheider LipuJet-S/Lipator-S ☐ NS 15 – 20	14,3		7300.09.90
	**Probenahmetopf DN 100** ■ Aus Edelstahl, Werkstoff 1.4571 ■ In runder Ausführung ■ Zum Einbau in senkrechte Rohrleitungen DN 100 hinter Abscheideranlagen ■ Mit CE-Verbinder und Tempo-Kralle ■ Anschlüsse gemäß DIN EN 877	■ Fettabscheider LipuJet-S/Lipator-S ☐ NS 1 – 4 ■ Stärkeabscheider FapuJet-S ☐ NS 0,5 – 1 ■ Leichtflüssigkeitsabscheider Coalisator-R/-RD ☐ NS 3	9,5		7300.10.20
	**Probenahmetopf DN 150** ■ Aus Edelstahl, Werkstoff 1.4571 ■ In runder Ausführung ■ Zum Einbau in senkrechte Rohrleitungen DN 150 hinter Abscheideranlagen ■ Mit CE-Verbinder und Tempo-Kralle ■ Anschlüsse gemäß DIN EN 877	■ Fettabscheider LipuJet-S/Lipator-S ☐ NS 5,5 – 10 ■ Stärkeabscheider FapuJet-S ☐ NS 2 ■ Leichtflüssigkeitsabscheider Coalisator-R/-RD ☐ NS 6 – 10	11,3		7300.15.20
	**Probenahmetopf DN 200** ■ Aus Edelstahl, Werkstoff 1.4571 ■ In runder Ausführung ■ Zum Einbau in senkrechte Rohrleitungen DN 200 hinter Abscheideranlagen ■ Mit CE-Verbinder und Tempo-Kralle ■ Anschlüsse gemäß DIN EN 877	■ Fettabscheider LipuJet-S/Lipator-S ☐ NS 15 – 20 ■ Leichtflüssigkeitsabscheider Coalisator-E ☐ NS 20	11,0		7300.16.20
	■ Schlammfang aus PE ■ Durchmesser: ca. 480 mm ■ Mit Entsorgungsanschluss ■ Mit Absperrschieber ■ Lüftunganschluss DN 20 zur Lüftung des angeschlossenem Sammeltanks ■ Abdeckung mit Spannverschluss geruchsdicht verschlossen ■ Aufhängungen für bauseitige Befestigung an der Decke				
	Grobfang DN 100	Fettabscheider Lipator-P/Lipator-S; ☐ NS 2 – 4	13,6		0170.31.62
	Grobfang DN 150	Fettabscheider Lipator-P/Lipator-S; ☐ NS 10	14,2		0170.31.63
	Grobfang DN 200	Fettabscheider Lipator-P/Lipator-S; ☐ NS 20 – 25	14,7		0170.31.64

ACO eServices im Internet:
https://www.aco-haustechnik.de/produkte/

Irrtümer und Änderungen vorbehalten.

	Beschreibung	Passend für	Gewicht [kg]	VPE [Stk]	Artikel-Nr.
	■ Zum Anschluss der Zulaufsleitung an Fettabscheideranlagen ■ Aus Edelstahl, Werkstoff 1.4404 ■ Dichtung EPDM				
	Rohranschluss-Set DN 100 für FettabscheiderDN 100; 2 x Bögen 45°; 1 x Zwischenstück 250 mm; 1 x Beruhigungsstrecke 1000 mm	Fettabscheider LipuJet/LipuSmart zur Freiaufstellung; ☐ NS **1-4**	5,2		0174.92.46
	Rohranschluss-Set DN 150 für FettabscheiderDN 150; 2 x Bögen 45°; 1 x Zwischenstück 250 mm; 1 x Beruhigungsstrecke 1500 mm	Fettabscheider LipuJet/LipuSmart zur Freiaufstellung; ☐ NS **5,5-10**	12,7		0174.92.47
	Rohranschluss-Set DN 200 für FettabscheiderDN 200; 2 x Bögen 45°; 1 x Zwischenstück 500 mm; 1 x Beruhigungsstrecke 2000 mm	Fettabscheider LipuJet zur Freiaufstellung; ☐ NS **15-25**	25,0		0174.92.48
	**Wechselfässer-Set** ■ Zwei Komplettfässer ☐ 60 Liter komplett mit Schläuchen ☐ Plexiglasdeckel ☐ Spannverschluss und Schlauchanschlüssen DN 25 und DN 40 ☐ Zwei Schläuche DN 25 (Länge 2.500 mm) und zwei Schläuche DN 40 (1.500 mm Länge) ■ Zwei Wechselfässer ☐ 60 Liter mit Abdeckung	■ Fettabscheider Lipator-P/Lipator-S ☐ NS 2 – 25	27,0		0170.30.35
	**Wechselfass** ■ Fass ☐ Volumen: 60 l ■ Mit Deckel und Spannring ■ Höhe: ca. 630 mm ■ Durchmesser: ca. 380 mm	■ Fettabscheider Lipator-P/Lipator-S ■ LipuMobil-P 0,8	5,0		7600.00.15
	**Betriebstagebuch** ■ Inhalt: Checklisten und Formblättern zur Dokumentation der Eigenkontrolle, Wartung und Entsorgung der Anlage gemäß DIN **4040-100** ■ Format: A4 mit 2-facher Ringösenheftung ■ Umfang: 60 Seiten ■ Ausgelegt für 5 Jahre	■ Fettabscheider ☐ Zum Erdeinbau ☐ Zur Freiaufstellung	0,3		0150.45.23

ACO eServices im Internet:
https://www.aco-haustechnik.de/produkte/

Irrtümer und Änderungen vorbehalten.

	Beschreibung	Passend für	Gewicht [kg]	VPE [Stk]	Artikel-Nr.
	**Service-Fettabscheider: Inbetriebnahme** Die Inbetriebnahme beinhaltet folgende Leistungen: ■ An- und Abfahrt inkl. Arbeitszeit, die den Arbeitsumfang der Inbetriebnahme nicht überschreiten ■ Kontrolle der Installation ■ Elektrische Prüfung ■ Mechanische Prüfung ■ Anlagenparametrierung ■ Mehrfacher Probelauf ■ Einweisung des Bedienpersonals ■ Erstellung eine Inbetriebnahme-Checkliste Bei Abschluss eines Original ACO-Wartungsvertrages werden die Kosten der Erst-Inbetriebnahme mit der ersten Wartung verrechnet! Weitere Informationen: ACO Service 036965/819-444	■ ACO Fettabscheider zur Freiaufstellung			7500.00.01
	**Service-Fettabscheider: Vertragswartung** ■ Wartung gemäß Checkliste in Anlehnung an die DIN 4040-100 sowie DIN EN 1825-2 bei Abschluss eines Wartungsvertrages mit der ACO Haustechnik. ■ Abscheideranlagen sollten durch einen autorisierten Fachbetrieb gewartet werden ■ Das Wartungsintervall sollte nicht größer sein als 1 x jährlich. Die Wartungsdienstleistung beinhaltet folgende Leistungen: ■ An- und Abfahrt inkl. Arbeitszeit die unseren Wartungsumfang nicht überschreiten ■ Überprüfung der Innenwandflächen ■ Funktionskontrolle der elektrischen Einrichtung sofern vorhanden ■ Überprüfung der gesamten Anlage mit Erstellen eines Prüfprotokolls und ggf. Instandsetzungsangebot Zum Zeitpunkt der Wartung sollte ein Entsorgungsfahrzeug zur Verfügung stehen. Weitere Informationen: ACO Service 036965/819-444	■ ACO Fettabscheider zur Freiaufstellung ☐ Je Fettabscheideranlage einen Vertrag			6000.00.00

ACO eServices im Internet:
https://www.aco-haustechnik.de/produkte/

Irrtümer und Änderungen vorbehalten.

	Beschreibung	Passend für	Gewicht [kg]	VPE [Stk]	Artikel-Nr.
	**Service-Fettabscheider: Generalinspektion** Gemäß DIN 4040-100 sind Abscheideranlagen vor der Inbetriebnahme und danach in regelmäßigen Abständen von maximal 5 Jahren nach vorheriger vollständiger Entleerung zu prüfen. Die Prüfung erfolgt gemäß DIN 4040-100 bzw. DIN EN 1825/DIN EN 1610. Unser Bericht umfasst die genaue Beschreibung der Anlage mit Aufmaß, Messgrafik und Bilddokumentation, sowie Vorschläge zur weiteren Vorgehensweise (Mängelbeseitigung). Bauseitig müssen vor der Generalinspektion folgende Vorbereitungen getroffen werden: ■ Freie Zufahrt für alle Fahrzeuge ■ Vollständige Installation der Anlage ■ Elektroanschluß 230 V ■ Die Anlage muss zum Zeitpunkt der Prüfung entleert und gereinigt sein ■ Die Möglichkeit der kurzfristigen Wasserbefüllung ist erforderlich (Frischwassergestellung durch den Entsorger oder C-Anschluß) ■ Für die Arbeiten wird uns kostenfrei ein Helfer zur Verfügung gestellt ■ Ihrerseits werden die Steighilfen (Leiter) zur Verfügung gestellt ■ Am Tag der Generalinspektion muss der Abscheiderinhalt entsorgt werden! Die Entsorgung bestellt der Kunde, soweit nicht ausdrücklich anders vereinbart. ■ Für die Dauer der Generalinspektion darf ca. 4-5 Stunden kein Zulauf in den Abscheider stattfinden Weitere Informationen: ACO Service 036965/819-444	■ ACO Fettabscheider zur Freiaufstellung			6000.01.21

Weiteres Zubehör finden Sie unter ➔ https://www.aco-haustechnik.de/suche/?q=7690.70.10

Irrtümer und Änderungen vorbehalten.