# Lipator-S-RM – Edelstahl, Werkstoff 1.4571

## Produktinformationen zur Produktgruppe

### ACO Produktvorteile

- Kompakte Abmessungen durch Teilbarkeit
- Leichtes Handlung und Einbringung
- Selbsterklärendes Schaltgerät
- Einstellbare Zeitschaltuhr für bedarfsgerechten Abzug von Fett

- Fettabscheider gemäß DIN **4040-100** und DIN EN 1825 für freie Aufstellung in frostgeschützten Räumen
- Aus Edelstahl, Material 1.4571
- Mit Kugelhähnen für manuellen Abzug von Fett und Schlamm
- Mit Heizstab und Zeitschaltuhr zur Homogenisierung der Fettschicht
- Wahlweise mit oder ohne Krählwerk
- Elektrischer Anschluss: 230 V, 50/60 Hz



## Technische Daten zum Artikel 7690.40.50

| Nenngröße | Nennweite | Gesamtinhalt | Größtes Einzelteil | | Gewicht | |
|---|---|---|---|---|---|---|
| | | | Durchmesser x Höhe | Schwerstes Einzelteil | Leer | Gefüllt |
| | | [l] | [mm] | [kg] | [kg] | [kg] |
| **Produktausführung: Mit Krählwerk** | | | | | | |
| NS 20 | DN 200 | 2020 | 1750 x 780 | 120 | 360 | 2380 |



**ACO eServices im Internet:**
https://www.aco-haustechnik.de/produkte/

Irrtümer und Änderungen vorbehalten.

## Abmessungen

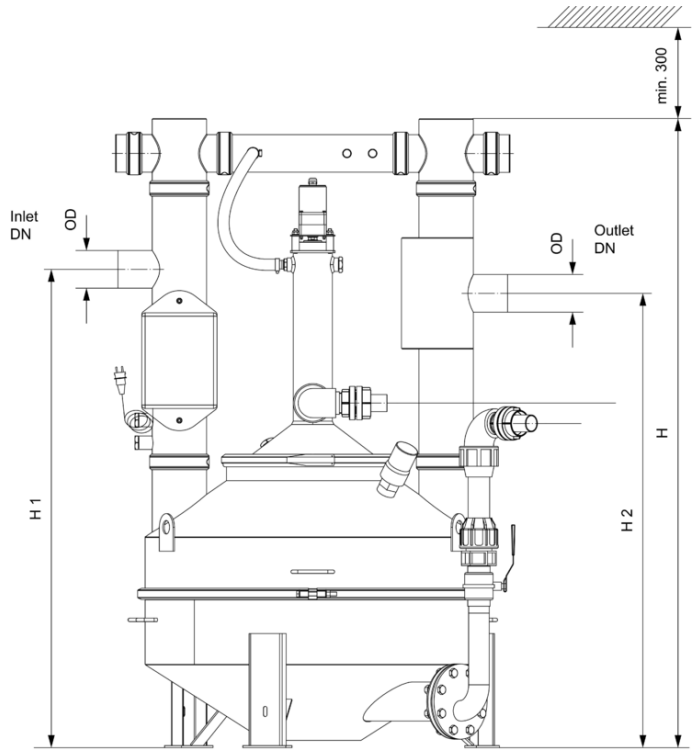


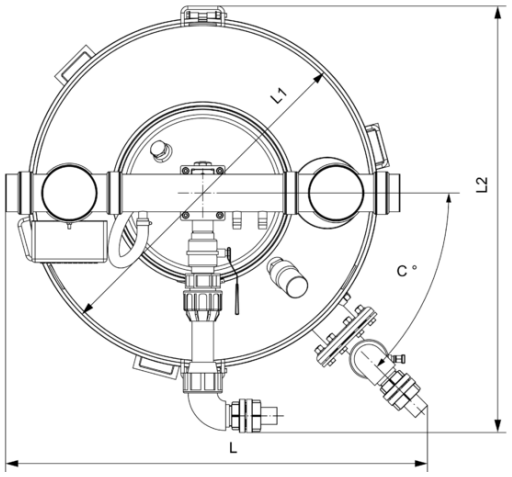


| Nenngröße | Abmessungen | | | | | | |
|---|---|---|---|---|---|---|---|
| | L | L1 | L2 | L3 | H | H1 | H2 |
| | [mm] | [mm] | [mm] | [mm] | [mm] | [mm] | [mm] |
| NS 20 | 1950 | 1750 | 1880 | 45 | 2320 | 1900 | 1830 |



**ACO eServices im Internet:**
https://www.aco-haustechnik.de/produkte/

Irrtümer und Änderungen vorbehalten.

## Zubehör

| | Beschreibung | Passend für | Gewicht [kg] | VPE [Stk] | Artikel-Nr. |
|---|---|---|---|---|---|
|  | **Geruchsneutralisation**<br>■ Abschließbarer Schaltschrank<br>☐ Aus Edelstahl, Werkstoff 1.4301<br>☐ Geschliffene Oberfläche<br>☐ Mit seitlichen Lüftungsschlitzen<br>■ Integrierte Zeitschaltuhr<br>■ Inkl. Geruchsneutralisationsmittel: 9 l<br>■ Mit Dosierpumpe zur zuverlässigen Förderung<br>■ Chemikalienbeständiger Dosierschlauch<br>■ Signalsäule zur Zustandsüberwachung<br>■ PG-Verschraubung zur bauseitigen Anbindung<br>■ Maße Schaltschrank:<br>☐ 380 x 600 x 210 mm (B x H x T)<br>■ Anlage steckerfertig<br>☐ Inkl. Kabel: 1,5 m<br>■ Steckdose 230 V bauseits zuerstellen | ■ Fettabscheider (inkl. Fremdfabrikate) | 36,2 | | 7980.80.00 |
|  | ■ ACO Ozone minimiert Gerüche, die durch Fettabscheider, Hebeanlagen und Pumpstationen entstehen können<br>■ Werkstoff: Säurebeständiger Edelstahl<br>Set besteht aus:<br>■ ACO Ozone – Ozongenerator<br>☐ Größe (L x B x H): 270 x100 x 85 mm<br>☐ Nennspannung 230 V/50 Hz<br>☐ Schutzart IP20<br>■ ACO Ozone-Pumpe – Speisepumpe<br>☐ Größe (L x B x H): 160 x 90 x 90 mm<br>☐ Integrierter Filter<br>☐ Nennspannung 230 V/50 Hz<br>☐ Schutzart IP54<br>■ ACO Ozone-Halterung – Wandhalterung<br>☐ Größe (L x B x H): 295 x 110 x 90 mm<br>■ Schläuche | ■ Fettabscheideranlagen, Innenbereich<br>■ Fettabscheideranlagen, Außenbereich<br>■ Hebeanlagen<br>■ PumpstationenHebeanlagen | | | 7980.90.00 |



**ACO eServices im Internet:**
https://www.aco-haustechnik.de/produkte/

Irrtümer und Änderungen vorbehalten.

| | Beschreibung | Passend für | Gewicht [kg] | VPE [Stk] | Artikel-Nr. |
|---|---|---|---|---|---|
|  | **Signalanlage mit GSM-Modul**<br>■ Parametrisierbar per App (Android & iOs)<br>■ Netzunabhängiger Alarm per 12 V Blei-gel-Akku<br>■ Optische und Akustische Alarmmel-dung<br>☐ Frei konfigurierbare Eingänge<br>☐ 6 digitale mit LED- Zustandsanzeige<br>■ 1 analoger<br>■ 1 Alarmausgang 12 V<br>■ Weiterleitung der Alarms per SMS auf Mobiltelefone<br>■ Zur Montage außerhalb des Ex-Berei-ches<br>■ Gehäuse: 192 x 150(mit Kabelver-schraubung) x 100 mm (BxHxT)<br>■ Schutzarzt: IP54<br>■ Betriebsspannung: 230 V/AC 50/60 Hz | ■ Alle Fettabscheider<br>■ Fettschichtdicken-Messgerät<br>■ Vorbehälteranlage-duo<br>■ Verfahrenstechnische Anlagen<br>■ Fäkalien-Rückstauautomaten Quatrix-K Typ 3F<br>■ Sinkamat-K (Unterflur) duo<br>■ Muli-Hebeanlagen<br>■ Pumpstationen<br>■ Einbausets | 2,0 | 1 | 0150.80.14 |
|  | **Probenahmetopf DN 100**<br>■ Aus Edelstahl, Werkstoff 1.4571<br>■ In runder Ausführung<br>■ Gefällesprung: 70 mm<br>■ Zum Einbau in waagerechte Rohrleitun-gen DN 100 hinter Abscheideranlagen<br>■ Mit CE-Verbinder und Tempo-Kralle<br>■ Anschlüsse gemäß DIN EN 877 | ■ Fettabscheider LipuJet-S/Lipator-S<br>☐ NS 1 – 4<br>■ Stärkeabscheider FapuJet-S<br>☐ NS 0,5 – 1<br>■ Leichtflüssigkeitsabscheider Coalisa-tor-R/-RD<br>☐ NS 3 | 9,9 | | 7300.09.10 |
|  | **Probenahmetopf DN 150**<br>■ Aus Edelstahl, Werkstoff 1.4571<br>■ In runder Ausführung<br>■ Gefällesprung: 70 mm<br>■ Zum Einbau in waagerechte Rohrleitun-gen DN 150 hinter Abscheideranlagen<br>■ Mit CE-Verbinder und Tempo-Kralle<br>■ Anschlüsse gemäß DIN EN 877 | ■ Fettabscheider LipuJet-S/Lipator-S<br>☐ NS 5,5 – 10<br>■ Stärkeabscheider FapuJet-S<br>☐ NS 2<br>■ Leichtflüssigkeitsabscheider Coalisa-tor-R/-RD<br>☐ NS 6 – 10 | 12,2 | | 7300.09.20 |
|  | **Probenahmetopf DN 200**<br>■ Aus Edelstahl, Werkstoff 1.4571<br>■ In runder Ausführung<br>■ Gefällesprung: 70 mm<br>■ Zum Einbau in waagerechte Rohrleitun-gen DN 200 hinter Abscheideranlagen<br>■ Mit CE-Verbinder und Tempo-Kralle<br>■ Anschlüsse gemäß DIN EN 877 | ■ Fettabscheider LipuJet-S/Lipator-S<br>☐ NS 15 – 20<br>■ Leichtflüssigkeitsabscheider Coalisator-E<br>☐ NS 20 | 13,1 | | 7300.09.30 |
|  | **Grobfang DN 100**<br>■ Aus Edelstahl, Werkstoff 1.4571<br>■ Runde Ausführung<br>■ Gefällesprung: 70 mm<br>■ Zum Einbau in waagerechte Rohrleitun-gen DN 100 vor Abscheideranlagen<br>■ Mit CE-Verbinder und Tempo-Kralle<br>■ Anschlüsse gemäß DIN EN 877 | ■ Fettabscheider LipuJet-S/Lipator-S<br>☐ NS 1 – 4<br>■ Stärkeabscheider FapuJet-S<br>☐ NS 0,5 – 1 | 11,0 | | 7300.09.70 |



**ACO eServices im Internet:**
https://www.aco-haustechnik.de/produkte/

Irrtümer und Änderungen vorbehalten.

| | Beschreibung | Passend für | Gewicht [kg] | VPE [Stk] | Artikel-Nr. |
|---|---|---|---|---|---|
|  | **Grobfang DN 150**<br>■ Aus Edelstahl, Werkstoff 1.4571<br>■ Runde Ausführung<br>■ Gefällesprung: 70 mm<br>■ Zum Einbau in waagerechte Rohrleitungen DN 150 vor Abscheideranlagen<br>■ Mit CE-Verbinder und Tempo-Kralle<br>■ Anschlüsse gemäß DIN EN 877 | ■ Fettabscheider LipuJet-S/Lipator-S<br>☐ NS 5,5 – 10<br>■ Stärkeabscheider FapuJet-S<br>☐ NS 2 | 13,4 | | 7300.09.80 |
|  | **Grobfang DN 200**<br>■ Aus Edelstahl, Werkstoff 1.4571<br>■ Runde Ausführung<br>■ Gefällesprung: 70 mm<br>■ Zum Einbau in waagerechte Rohrleitungen DN 200 vor Abscheideranlagen<br>■ Mit CE-Verbinder und Tempo-Kralle<br>■ Anschlüsse gemäß DIN EN 877 | ■ Fettabscheider LipuJet-S/Lipator-S<br>☐ NS 15 – 20 | 14,3 | | 7300.09.90 |
|  | **Probenahmetopf DN 100**<br>■ Aus Edelstahl, Werkstoff 1.4571<br>■ In runder Ausführung<br>■ Zum Einbau in senkrechte Rohrleitungen DN 100 hinter Abscheideranlagen<br>■ Mit CE-Verbinder und Tempo-Kralle<br>■ Anschlüsse gemäß DIN EN 877 | ■ Fettabscheider LipuJet-S/Lipator-S<br>☐ NS 1 – 4<br>■ Stärkeabscheider FapuJet-S<br>☐ NS 0,5 – 1<br>■ Leichtflüssigkeitsabscheider Coalisator-R/-RD<br>☐ NS 3 | 9,5 | | 7300.10.20 |
|  | **Probenahmetopf DN 150**<br>■ Aus Edelstahl, Werkstoff 1.4571<br>■ In runder Ausführung<br>■ Zum Einbau in senkrechte Rohrleitungen DN 150 hinter Abscheideranlagen<br>■ Mit CE-Verbinder und Tempo-Kralle<br>■ Anschlüsse gemäß DIN EN 877 | ■ Fettabscheider LipuJet-S/Lipator-S<br>☐ NS 5,5 – 10<br>■ Stärkeabscheider FapuJet-S<br>☐ NS 2<br>■ Leichtflüssigkeitsabscheider Coalisator-R/-RD<br>☐ NS 6 – 10 | 11,3 | | 7300.15.20 |
|  | **Probenahmetopf DN 200**<br>■ Aus Edelstahl, Werkstoff 1.4571<br>■ In runder Ausführung<br>■ Zum Einbau in senkrechte Rohrleitungen DN 200 hinter Abscheideranlagen<br>■ Mit CE-Verbinder und Tempo-Kralle<br>■ Anschlüsse gemäß DIN EN 877 | ■ Fettabscheider LipuJet-S/Lipator-S<br>☐ NS 15 – 20<br>■ Leichtflüssigkeitsabscheider Coalisator-E<br>☐ NS 20 | 11,0 | | 7300.16.20 |
|  | ■ Schlammfang aus PE<br>■ Durchmesser: ca. 480 mm<br>■ Mit Entsorgungsanschluss<br>■ Mit Absperrschieber<br>■ Lüftunganschluss DN 20 zur Lüftung des angeschlossenem Sammeltanks<br>■ Abdeckung mit Spannverschluss geruchsdicht verschlossen<br>■ Aufhängungen für bauseitige Befestigung an der Decke | | | | |
| | **Grobfang DN 100** | Fettabscheider Lipator-P/Lipator-S;<br>☐ NS 2 – 4 | 13,6 | | 0170.31.62 |
| | **Grobfang DN 150** | Fettabscheider Lipator-P/Lipator-S;<br>☐ NS 10 | 14,2 | | 0170.31.63 |
| | **Grobfang DN 200** | Fettabscheider Lipator-P/Lipator-S;<br>☐ NS 20 – 25 | 14,7 | | 0170.31.64 |



**ACO eServices im Internet:**
https://www.aco-haustechnik.de/produkte/

Irrtümer und Änderungen vorbehalten.

| | Beschreibung | Passend für | Gewicht [kg] | VPE [Stk] | Artikel-Nr. |
|---|---|---|---|---|---|
|  | ■ Zum Anschluss der Zulaufsleitung an Fettabscheideranlagen<br>■ Aus Edelstahl, Werkstoff 1.4404<br>■ Dichtung EPDM | | | | |
| | **Rohranschluss-Set DN 100 für Fettabscheider**DN 100; 2 x Bögen 45°; 1 x Zwischenstück 250 mm; 1 x Beruhigungsstrecke 1000 mm | Fettabscheider LipuJet/LipuSmart zur Freiaufstellung;<br>☐ NS 1-4 | 5,2 | | 0174.92.46 |
| | **Rohranschluss-Set DN 150 für Fettabscheider**DN 150; 2 x Bögen 45°; 1 x Zwischenstück 250 mm; 1 x Beruhigungsstrecke 1500 mm | Fettabscheider LipuJet/LipuSmart zur Freiaufstellung;<br>☐ NS 5,5-10 | 12,7 | | 0174.92.47 |
| | **Rohranschluss-Set DN 200 für Fettabscheider**DN 200; 2 x Bögen 45°; 1 x Zwischenstück 500 mm; 1 x Beruhigungsstrecke 2000 mm | Fettabscheider LipuJet zur Freiaufstellung;<br>☐ NS 15-25 | 25,0 | | 0174.92.48 |
|  | **Wechselfässer-Set**<br>■ Zwei Komplettfässer<br>☐ 60 Liter komplett mit Schläuchen<br>☐ Plexiglasdeckel<br>☐ Spannverschluss und Schlauchanschlüssen DN 25 und DN 40<br>☐ Zwei Schläuche DN 25 (Länge 2.500 mm) und zwei Schläuche DN 40 (1.500 mm Länge)<br>■ Zwei Wechselfässer<br>☐ 60 Liter mit Abdeckung | ■ Fettabscheider Lipator-P/Lipator-S<br>☐ NS 2 – 25 | 27,0 | | 0170.30.35 |
|  | **Wechselfass**<br>■ Fass<br>☐ Volumen: 60 l<br>■ Mit Deckel und Spannring<br>■ Höhe: ca. 630 mm<br>■ Durchmesser: ca. 380 mm | ■ Fettabscheider Lipator-P/Lipator-S<br>■ LipuMobil-P 0,8 | 5,0 | | 7600.00.15 |
|  | **Betriebstagebuch**<br>■ Inhalt: Checklisten und Formblättern zur Dokumentation der Eigenkontrolle, Wartung und Entsorgung der Anlage gemäß DIN 4040-100<br>■ Format: A4 mit 2-facher Ringösenheftung<br>■ Umfang: 60 Seiten<br>■ Ausgelegt für 5 Jahre | ■ Fettabscheider<br>☐ Zum Erdeinbau<br>☐ Zur Freiaufstellung | 0,3 | | 0150.45.23 |



**ACO eServices im Internet:**
https://www.aco-haustechnik.de/produkte/

Irrtümer und Änderungen vorbehalten.

| | Beschreibung | Passend für | Gewicht [kg] | VPE [Stk] | Artikel-Nr. |
|---|---|---|---|---|---|
|  | **Service-Fettabscheider: Inbetriebnahme**<br>Die Inbetriebnahme beinhaltet folgende Leistungen:<br>■ An- und Abfahrt inkl. Arbeitszeit, die den Arbeitsumfang der Inbetriebnahme nicht überschreiten<br>■ Kontrolle der Installation<br>■ Elektrische Prüfung<br>■ Mechanische Prüfung<br>■ Anlagenparametrierung<br>■ Mehrfacher Probelauf<br>■ Einweisung des Bedienpersonals<br>■ Erstellung eine Inbetriebnahme-Checkliste<br>Bei Abschluss eines Original ACO-Wartungsvertrages werden die Kosten der Erst-Inbetriebnahme mit der ersten Wartung verrechnet!<br>Weitere Informationen: ACO Service 036965/819-444 | ■ ACO Fettabscheider zur Freiaufstellung | | | 7500.00.01 |
|  | **Service-Fettabscheider: Vertragswartung**<br>■ Wartung gemäß Checkliste in Anlehnung an die DIN 4040-100 sowie DIN EN 1825-2 bei Abschluss eines Wartungsvertrages mit der ACO Haustechnik.<br>■ Abscheideranlagen sollten durch einen autorisierten Fachbetrieb gewartet werden<br>■ Das Wartungsintervall sollte nicht größer sein als 1 x jährlich.<br>Die Wartungsdienstleistung beinhaltet folgende Leistungen:<br>■ An- und Abfahrt inkl. Arbeitszeit die unseren Wartungsumfang nicht überschreiten<br>■ Überprüfung der Innenwandflächen<br>■ Funktionskontrolle der elektrischen Einrichtung sofern vorhanden<br>■ Überprüfung der gesamten Anlage mit Erstellen eines Prüfprotokolls und ggf. Instandsetzungsangebot<br>Zum Zeitpunkt der Wartung sollte ein Entsorgungsfahrzeug zur Verfügung stehen.<br>Weitere Informationen: ACO Service 036965/819-444 | ■ ACO Fettabscheider zur Freiaufstellung<br>☐ Je Fettabscheideranlage einen Vertrag | | | 6000.00.00 |



**ACO eServices im Internet:**
https://www.aco-haustechnik.de/produkte/

Irrtümer und Änderungen vorbehalten.

| | Beschreibung | Passend für | Gewicht [kg] | VPE [Stk] | Artikel-Nr. |
|---|---|---|---|---|---|
|  | **Service-Fettabscheider: Generalinspektion**<br>Gemäß DIN 4040-100 sind Abscheideranlagen vor der Inbetriebnahme und danach in regelmäßigen Abständen von maximal 5 Jahren nach vorheriger vollständiger Entleerung zu prüfen.<br>Die Prüfung erfolgt gemäß DIN 4040-100 bzw. DIN EN 1825/DIN EN 1610.<br>Unser Bericht umfasst die genaue Beschreibung der Anlage mit Aufmaß, Messgrafik und Bilddokumentation, sowie Vorschläge zur weiteren Vorgehensweise (Mängelbeseitigung).<br>Bauseitig müssen vor der Generalinspektion folgende Vorbereitungen getroffen werden:<br>■ Freie Zufahrt für alle Fahrzeuge<br>■ Vollständige Installation der Anlage<br>■ Elektroanschluß 230 V<br>■ Die Anlage muss zum Zeitpunkt der Prüfung entleert und gereinigt sein<br>■ Die Möglichkeit der kurzfristigen Wasserbefüllung ist erforderlich (Frischwassergestellung durch den Entsorger oder C-Anschluß)<br>■ Für die Arbeiten wird uns kostenfrei ein Helfer zur Verfügung gestellt<br>■ Ihrerseits werden die Steighilfen (Leiter) zur Verfügung gestellt<br>■ Am Tag der Generalinspektion muss der Abscheiderinhalt entsorgt werden! Die Entsorgung bestellt der Kunde, soweit nicht ausdrücklich anders vereinbart.<br>■ Für die Dauer der Generalinspektion darf ca. 4-5 Stunden kein Zulauf in den Abscheider stattfinden<br>Weitere Informationen: ACO Service 036965/819-444 | ■ ACO Fettabscheider zur Freiaufstellung | | | 6000.01.21 |

Weiteres Zubehör finden Sie unter ➔ https://www.aco-haustechnik.de/suche/?q=7690.40.50



**ACO eServices im Internet:**
https://www.aco-haustechnik.de/produkte/

Irrtümer und Änderungen vorbehalten.