# LipuJet-S-RA Ausbaustufe 3

## Produktinformationen zur Produktgruppe

### ACO Produktvorteile

- Transport- und montagefreundliche Einbringung in Einzelteilen
- Entleeren, Reinigen und Befüllen ohne Geruchsbildung
- Vor- und Nachreinigungszeiten individuell einstellbar
- Hydromechanische Hochdruck-Innenreinigung – nur Kaltwasseranschluss notwendig
- Optimales Einbringmaß
- Geringes Gewicht

- Fettabscheideranlage gemäß DIN EN 1825 und DIN **4040-100**
- Zum Einbau in Räumen – frostfrei
- Mit integriertem Schlammfang
- Bedienseite: rechts/links
- Entleerungsanschluss, Storz-B-Kupplung R 2½"
- Absaug- und Entleerungssumpf mit Grundablassmuffe R 1½"
- Schauglas mit Wischer
- Automatische Hochdruck-Innenreinigung mit Pumpe
  - ☐ 360° Reinigung über 2 Achsen mit motorbetriebenem Hochdrucksprühkopf aus Edelstahl
  - ☐ Nenndruck: 175 bar
  - ☐ Fördermenge: 11,6 l/min
  - ☐ Zerkleinern der Fettschicht und Behälterreinigung in einem Arbeitsschritt
- Standardsteuerung mit Sammelstörmeldung
- Geruchsdichte Wartungsöffnung
  - ☐ Durchmesser: 300 mm bei NS 1 – 4
  - ☐ Durchmesser: 500 mm bei NS 7 – 20
- Fülleinheit mit Magnetventil (Anschluss R ¾") für automatische Wiederbefüllung
- Elektroanschluss: 400 V/50 Hz/16 A/4,2 kW



## Technische Daten zum Artikel 7520.73.32

| Nenngröße | Nennweite | Inhalt | | | Gewicht | | | Bedienseite |
|---|---|---|---|---|---|---|---|---|
| | | Schlammfang | Fettspeicher | Gesamt | Leer | Gefüllt | Schwerstes Einzelteil | |
| | | [l] | [l] | [l] | [kg] | [kg] | [kg] | |
| NS 20 | DN 200 | 2110 | 800 | 3820 | 543 | 4364 | 196 | links |



**ACO eServices im Internet:**
https://www.aco-haustechnik.de/produkte/

Irrtümer und Änderungen vorbehalten.

## Abmessungen

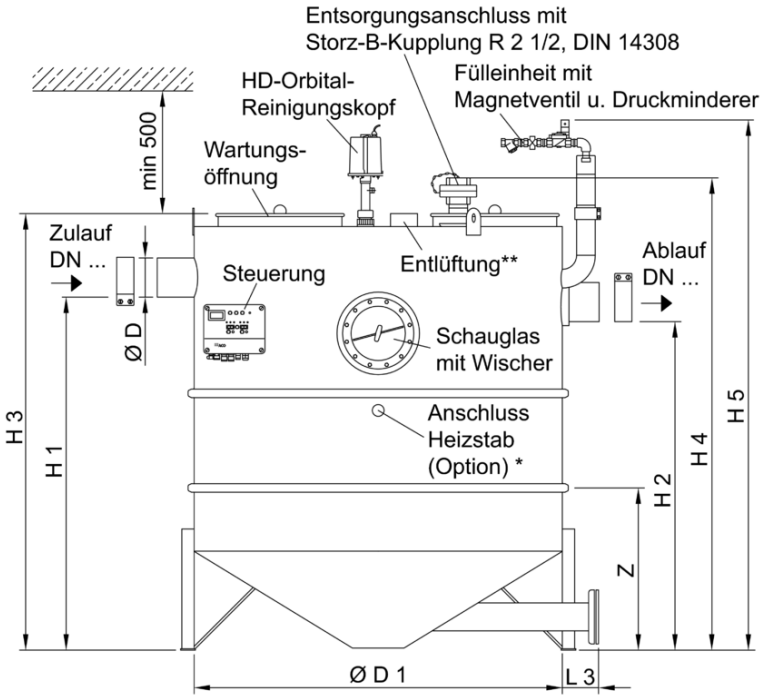


dargestellt:
NS 7, Bedienungsseite rechts,
bei Bedienungsseite links sind die Bauteile (Entsorgungsanschluss, Steuerung, Schauglas, HD-Pumpe) zur Mittelachse des Abscheiders spiegelbildlich angeordnet.

* nicht im Lieferumfang enthalten

** Entlüftung:
NS 2-4: DN 70
NS 7-20: DN 100

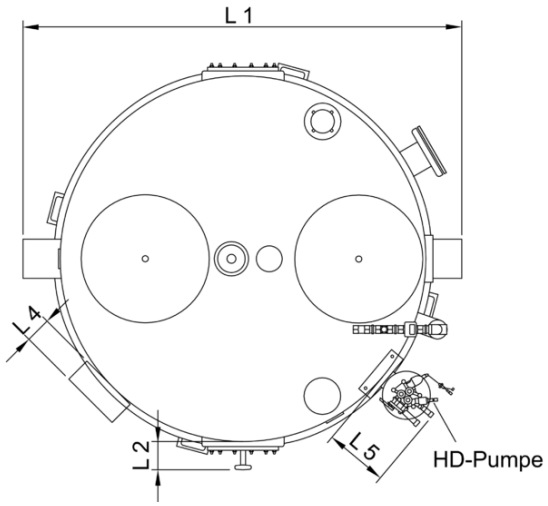


| Nenn-größe | Abmessungen | | | | | | | | | | | | |
|---|---|---|---|---|---|---|---|---|---|---|---|---|---|
| | L1 | L2 | L3 | L4 | L5 | H1 | H2 | H3 | H4 | H5 | D | D1 | Z/An-zahl Seg-mente |
| | [mm] | [mm] | [mm] | [mm] | [mm] | [mm] | [mm] | [mm] | [mm] | [mm] | [mm] | [mm] | |
| NS 20 | 2050 | 120 | 150 | 110 | 250 | 1955 | 1885 | 2320 | 2450 | 2690 | 210 | 1750 | 820/3 |



**ACO eServices im Internet:**
https://www.aco-haustechnik.de/produkte/

Irrtümer und Änderungen vorbehalten.

## Zubehör

| | Beschreibung | Passend für | Gewicht [kg] | Artikel-Nr. |
|---|---|---|---|---|
|  | **Probenahmetopf DN 200**<br>■ Aus Edelstahl, Werkstoff 1.4571<br>■ In runder Ausführung<br>■ Gefällesprung: 70 mm<br>■ Zum Einbau in waagerechte Rohrleitungen DN 200 hinter Abscheideranlagen<br>■ Mit CE-Verbinder und Tempo-Kralle<br>■ Anschlüsse gemäß DIN EN 877 | ■ Fettabscheider LipuJet-S/Lipator-S<br>☐ NS 15 – 20<br>■ Leichtflüssigkeitsabscheider Coalisator-E<br>☐ NS 20 | 13,1 | 7300.09.30 |
| 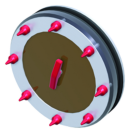 | **Schauglas**<br>■ Nennweite: DN 200<br>■ Mit Scheibenwischer | ■ Fettabscheider LipuJet-S-OB/OD/RB/RD | 2,3 | 7602.00.26 |
|  | **Fülleinheit**<br>■ Freier Auslauf gemäß DIN 1988 Teil 4<br>■ Zum Anschluss ans Trinkwassernetz<br>■ Mit Kugelhahn R ¾" | ■ Fettabscheider LipuJet-S-OB/OD/RB/RD | 2,3 | 7602.00.25 |
|  | **Fettschichtdicken-Messgerät**<br>■ Zur elektronischen Messung der Fettschicht<br>■ Geeignet für flüssige und/oder aushärtende Fette<br>■ Auswertegerät mit steckerfertigem Anschlusskabel, Länge: 3 m<br>■ Mit zwei potentialfreien Wechslerkontakten zur Anzeige Vollmeldung (80 %) u. der Vorwarnung des Vollzustandes (50 %)<br>■ Mit optischer Anzeige des Füllstandes<br>■ Mit beheiztem Sondenstab zur Erhöhung der Betriebssicherheit<br>■ Betriebsspannung: 230VAC/5 VA<br>■ Schutzklasse: IP 54<br>■ Leistung: ca. 12 W | ■ LipuJet-P<br>☐ Oval NS 1 – 10<br>☐ Rund NS 2 – 20<br>■ LipuJet-S<br>☐ Oval NS 1 – 10<br>☐ Rund NS 2 – 20<br>■ LipuSmart-P<br>☐ Oval NS 1 – 10 | 2,8 | 3300.11.50 |

Weiteres Zubehör finden Sie unter ➔ https://www.aco-haustechnik.de/suche/?q=7520.73.32



**ACO eServices im Internet:**
https://www.aco-haustechnik.de/produkte/

Irrtümer und Änderungen vorbehalten.