LipuJet-S-RA Ausbaustufe 3

Produktinformationen zur Produktgruppe

ACO Produktvorteile

- Transport- und montagefreundliche Einbringung in Einzelteilen
- Entleeren, Reinigen und Befüllen ohne Geruchsbildung
- Vor- und Nachreinigungszeiten individuell einstellbar
- Hydromechanische Hochdruck-Innenreinigung – nur Kaltwasseranschluss notwendig
- Optimales Einbringmaß
- Geringes Gewicht

- Fettabscheideranlage gemäß DIN EN 1825 und DIN **4040-100**
- Zum Einbau in Räumen – frostfrei
- Mit integriertem Schlammfang
- Bedienseite: rechts/links
- Entleerungsanschluss, Storz-B-Kupplung R 2½"
- Absaug- und Entleerungssumpf mit Grundablassmuffe R 1½"
- Schauglas mit Wischer
- Automatische Hochdruck-Innenreinigung mit Pumpe
  - ☐ 360° Reinigung über 2 Achsen mit motorbetriebenem Hochdrucksprühkopf aus Edelstahl
  - ☐ Nenndruck: 175 bar
  - ☐ Fördermenge: 11,6 l/min
  - ☐ Zerkleinern der Fettschicht und Behälterreinigung in einem Arbeitsschritt
- Standardsteuerung mit Sammelstörmeldung
- Geruchsdichte Wartungsöffnung
  - ☐ Durchmesser: 300 mm bei NS 1 – 4
  - ☐ Durchmesser: 500 mm bei NS 7 – 20
- Fülleinheit mit Magnetventil (Anschluss R ¾") für automatische Wiederbefüllung
- Elektroanschluss: 400 V/50 Hz/16 A/4,2 kW



Technische Daten zum Artikel 7507.73.32

Nenngröße	Nennweite	Inhalt			Gewicht			Bedienseite
		Schlammfang	Fettspeicher	Gesamt	Leer	Gefüllt	Schwerstes Einzelteil	
		[l]	[l]	[l]	[kg]	[kg]	[kg]	
NS 7	DN 150	705	400	1950	370	2322	128	links

ACO eServices im Internet:
https://www.aco-haustechnik.de/produkte/

Irrtümer und Änderungen vorbehalten.

Abmessungen

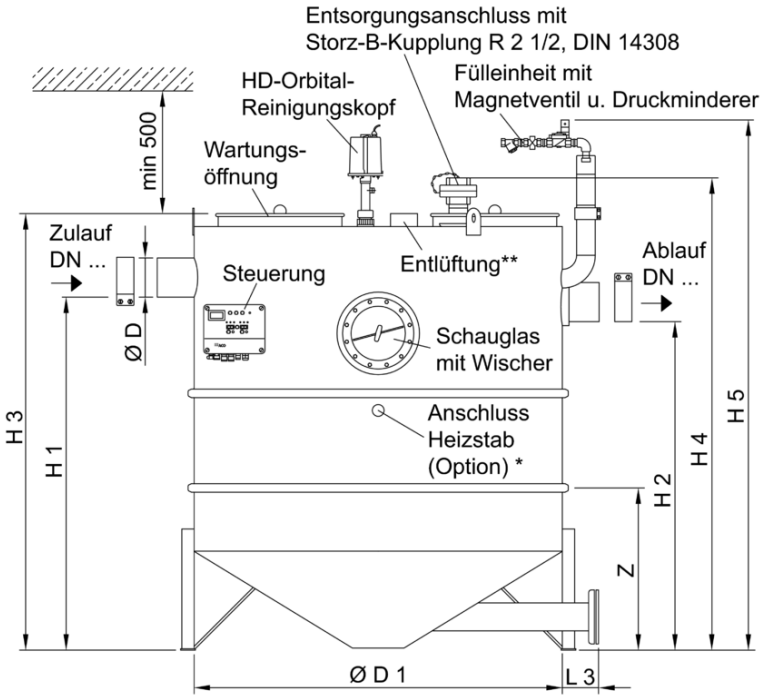

dargestellt:
NS 7, Bedienungsseite rechts,
bei Bedienungsseite links sind die Bauteile (Entsorgungsanschluss, Steuerung, Schauglas, HD-Pumpe) zur Mittelachse des Abscheiders spiegelbildlich angeordnet.

* nicht im Lieferumfang enthalten

** Entlüftung:
NS 2-4: DN 70
NS 7-20: DN 100

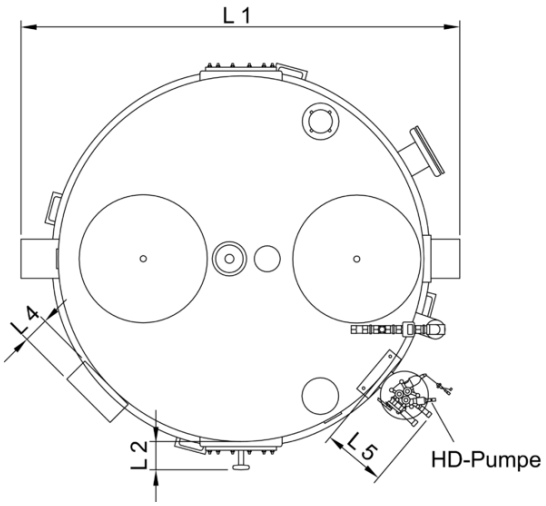

Nenn-größe	Abmessungen												
	L1	L2	L3	L4	L5	H1	H2	H3	H4	H5	D	D1	Z/An-zahl Seg-mente
	[mm]	[mm]	[mm]	[mm]	[mm]	[mm]	[mm]	[mm]	[mm]	[mm]	[mm]	[mm]	
NS 7	1800	120	150	110	250	1430	1330	1780	1930	2150	160	1500	790/3

ACO eServices im Internet:
https://www.aco-haustechnik.de/produkte/

Irrtümer und Änderungen vorbehalten.

Zubehör

	Beschreibung	Passend für	Gewicht [kg]	Artikel-Nr.
	**Probenahmetopf DN 150** ■ Aus Edelstahl, Werkstoff 1.4571 ■ In runder Ausführung ■ Gefällesprung: 70 mm ■ Zum Einbau in waagerechte Rohrleitungen DN 150 hinter Abscheideranlagen ■ Mit CE-Verbinder und Tempo-Kralle ■ Anschlüsse gemäß DIN EN 877	■ Fettabscheider LipuJet-S/Lipator-S ☐ NS 5,5 – 10 ■ Stärkeabscheider FapuJet-S ☐ NS 2 ■ Leichtflüssigkeitsabscheider Coalisator-R/-RD ☐ NS 6 – 10	12,2	7300.09.20
	**Probenahmetopf DN 150** ■ Aus Edelstahl, Werkstoff 1.4571 ■ In runder Ausführung ■ Zum Einbau in senkrechte Rohrleitungen DN 150 hinter Abscheideranlagen ■ Mit CE-Verbinder und Tempo-Kralle ■ Anschlüsse gemäß DIN EN 877	■ Fettabscheider LipuJet-S/Lipator-S ☐ NS 5,5 – 10 ■ Stärkeabscheider FapuJet-S ☐ NS 2 ■ Leichtflüssigkeitsabscheider Coalisator-R/-RD ☐ NS 6 – 10	11,3	7300.15.20
	**Schauglas** ■ Nennweite: DN 200 ■ Mit Scheibenwischer	■ Fettabscheider LipuJet-S-OB/OD/RB/RD	2,3	7602.00.26
	**Fülleinheit** ■ Freier Auslauf gemäß DIN 1988 Teil 4 ■ Zum Anschluss ans Trinkwassernetz ■ Mit Kugelhahn R ¾"	■ Fettabscheider LipuJet-S-OB/OD/RB/RD	2,3	7602.00.25
	**Fettschichtdicken-Messgerät** ■ Zur elektronischen Messung der Fettschicht ■ Geeignet für flüssige und/oder aushärtende Fette ■ Auswertegerät mit steckerfertigem Anschlusskabel, Länge: 3 m ■ Mit zwei potentialfreien Wechslerkontakten zur Anzeige Vollmeldung (80 %) u. der Vorwarnung des Vollzustandes (50 %) ■ Mit optischer Anzeige des Füllstandes ■ Mit beheiztem Sondenstab zur Erhöhung der Betriebssicherheit ■ Betriebsspannung: 230VAC/5 VA ■ Schutzklasse: IP 54 ■ Leistung: ca. 12 W	■ LipuJet-P ☐ Oval NS 1 – 10 ☐ Rund NS 2 – 20 ■ LipuJet-S ☐ Oval NS 1 – 10 ☐ Rund NS 2 – 20 ■ LipuSmart-P ☐ Oval NS 1 – 10	2,8	3300.11.50

Weiteres Zubehör finden Sie unter ➔ https://www.aco-haustechnik.de/suche/?q=7507.73.32

ACO eServices im Internet:
https://www.aco-haustechnik.de/produkte/

Irrtümer und Änderungen vorbehalten.