ACO Flachdachkomplettabläufe Variant-Spin – 2-teilig zur Freispiegelentwässerung

Produktinformationen zur Produktgruppe

ACO Produktvorteile

- Kompakte Bauform: Kleine Aussparungsmaße
- Dauerhafte Beständigkeit, 100%ige UV-Beständigkeit
- Wartungsfreundlich
- Flexibilität bei der Abdichtung
- PVC-/FPO-/Bitumen-Bahnen
- Als Notentwässerung einsetzbar

- Flachdachablauf gemäß DIN EN 1253-2
- Anwendung: Freispiegelentwässerung
- Aus Edelstahl, Werkstoff 1.4301
  - ☐ Baustoffklasse A1 nicht brennbar
- Mit Pressdichtungsflansch für Abdichtung mit 1 Abdichtungsbahn
- Verwendbar für 2 Dichtungsebenen

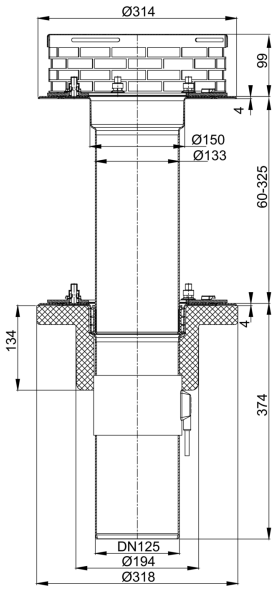

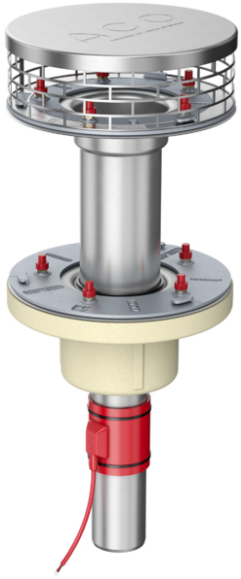

Technische Daten zum Artikel 1679.23.30

	Stutzenneigung	Kiesfangkorb	Dämmung	Nennweite	Aussparung [mm]	Gewicht [kg]
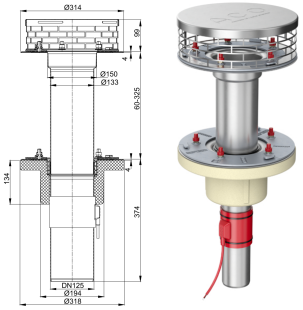	90°	aus Edelstahl	PUR-Isolierkörper, beheizt	DN 125	290 x 210	11,9

ACO eServices im Internet:
https://www.aco-haustechnik.de/produkte/

Flachdachabläufe mit Brandschutz finden Sie unter:
Brandschutzabläufe aus Edelstahl für Freispiegelentwässerung

Irrtümer und Änderungen vorbehalten.

Zubehör

	Beschreibung	Passend für	Gewicht [kg]	Artikel-Nr.
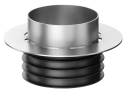	**Staurohr für Notüberlauf** ■ Aus Edelstahl, Werkstoff 1.4301 ■ Durchmesser:103 mm ■ Höhe: 35 mm ■ Mit Lippendichtring	■ Flachdachablauf Variant-Flex DN 50-DN 100 ■ Oberteil: DN 50-DN 100	0,55	1590.00.01
	**Staurohr für Notüberlauf** ■ Aus Edelstahl, Werkstoff 1.4301 ■ Durchmesser: 133 mm ■ Höhe: 45 mm ■ Mit Lippendichtring	■ Flachdachablauf Variant-Flex DN 125 ■ Oberteil: DN 125	0,75	1570.00.02
	Retentionsaufsatz	■ Flachdachablauf Variant-Flex DN 50-DN 100 ■ Oberteil: DN 50-DN 100		
	Aus Edelstahl, Material 1.4301; Mit Lippendichtring; Anstauhöhe: 85 mm; Ablaufleistung: 1,0 l/s			1590.00.05
	Aus Edelstahl, Material 1.4301; Mit Lippendichtring; Anstauhöhe: 85 mm; Ablaufleistung: 1,5 l/s			1590.00.07
	Aus Edelstahl, Material 1.4301; Mit Lippendichtring; Anstauhöhe: 85 mm; Ablaufleistung: 2,0 l/s			1590.00.08
	Aus Edelstahl, Material 1.4301; Für Notentwässerung; Anstauhöhe: 50 mm			1590.00.09
	**Flanschdichtungs-Set** ■ Bestehend aus: ☐ 1 Flanschdichtung für Losflansch ☐ 1 Flanschdichtung für Festflansch ■ Dicke: 4 mm	■ Flachdachablauf Variant-Flex aus Edelstahl ☐ DN 50 – DN 125; Stutzenneigung: 90°/0° ■ Oberteil aus Edelstahl ☐ DN 50 – DN 100, DN 125, 90° ■ Flachdachabläufe Passavant Spin aus Gusseisen ☐ DN 70/DN 100 ■ Flachdachabläufe Spin aus Gusseisen ☐ DN 70 ■ Flachdachabläufe Passavant Jet aus Gusseisen ☐ DN 50		
	EPDM		0,4	5169.20.26
	PVC-weich		0,4	5169.30.26
	NBR/SBR		0,5	5169.40.26

ACO eServices im Internet:
https://www.aco-haustechnik.de/produkte/

Flachdachabläufe mit Brandschutz finden Sie unter:
Brandschutzabläufe aus Edelstahl für Freispiegelentwässerung

Irrtümer und Änderungen vorbehalten.

	Beschreibung	Passend für	Gewicht [kg]	Artikel-Nr.
	**Schalungshilfe** ■ Schalungshilfe aus Polystyrol(PS) ■ Scheibe und Fixierschrauben aus Stahl verzinkt ■ Schraubenlängen ☐ M8x200 mm ☐ M8x260 mm ☐ M8x300 mm ■ Punktgenaue Positionierung und einfache Fixierung ■ Stufenlos kürzbar an den Markierungslinien	■ ACO Flachdachablauf Variant-Flex ☐ DN 50-DN 100 mit Isolierkörper		1500.06.00

Weiteres Zubehör finden Sie unter ➔ https://www.aco-haustechnik.de/suche/?q=1679.23.30

ACO eServices im Internet:
https://www.aco-haustechnik.de/produkte/

Flachdachabläufe mit Brandschutz finden Sie unter:
Brandschutzabläufe aus Edelstahl für Freispiegelentwässerung

Irrtümer und Änderungen vorbehalten.