# Anstauring für Notüberlauf

## Produktinformationen

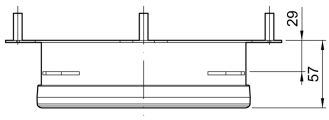


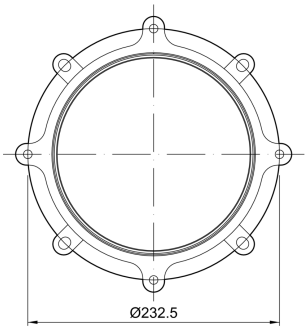


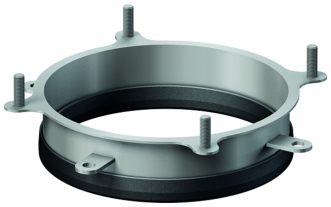

### Passend für

- Attikaablauf Jet
  - 45° und 90°
  - DN 50 – DN 70

### Beschreibung

- Edelstahl, Werkstoff 1.4301
- Höhe: 55 mm



**ACO eServices im Internet:**
https://www.aco-haustechnik.de/produkte/

Irrtümer und Änderungen vorbehalten.