Artikel-Nr.: 0174.04.49

Abflussrohre

Produktinformationen zur Produktgruppe

ACO Produktvorteile

- ■ Werkstoff: Edelstahl
  - ☐ Baustoffklasse: A1
  - ☐ Nicht brennbar
  - ☐ Kein Einbringen von zusätzlicher Brandlast

- ■ Baustoffklasse A1
  - ☐ Nicht brennbar
- ■ Höchste Oberflächenqualität
- ■ Hervorragende Beständigkeit
- ■ Gemäß DIN EN 1124
- ■ Mit rückstausicherer Steckmuffenverbindung und Doppellippendichtung aus EPDM

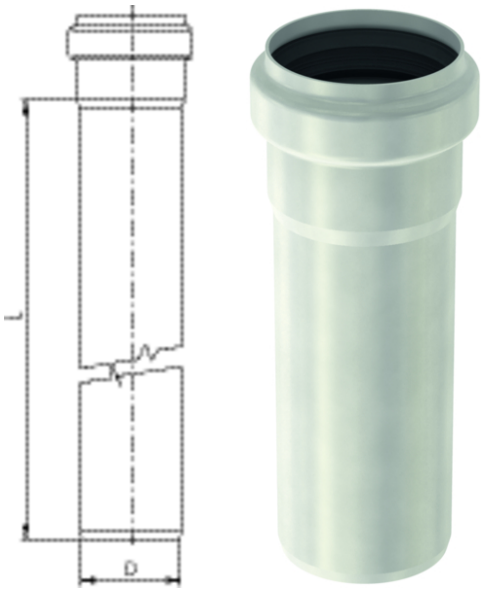

Technische Daten zum Artikel 0174.04.49

Werkstoff	Abmessungen	Gewicht
	D	
	[mm]	[kg]
Länge: 4000 mm		
1.4301	160	20,5

ACO eServices im Internet:
https://www.aco-haustechnik.de/produkte/

Irrtümer und Änderungen vorbehalten.