Isolierkörper

Produktinformationen

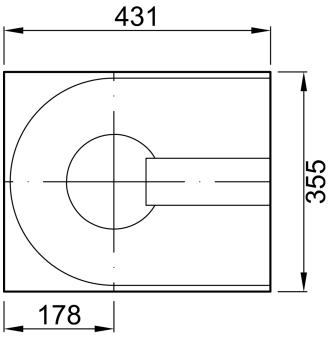

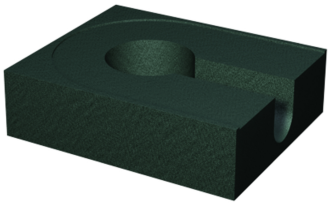

Passend für

- Attika-Dachabläufe Spin DN 100

Beschreibung

- Aus Schaumglas
- Höhe: 145 mm

ACO eServices im Internet:
https://www.aco-haustechnik.de/produkte/

Irrtümer und Änderungen vorbehalten.